دستگاه پرکن اتوماتیک کیسه ولو بگ

مـدل : *VH-100-S_2550*

مشخصات فنـی:

- ظرفیت کیسه : 25 الی 50 کیلوگرم
- دقت توزین : ±500 گرم
- ابعاد دستگاه 1350 × (1500 × 600) میلیمتر
- سرعت پرکردن نامی 180 الی 240 کیسه در ساعت با توجه به نوع مواد و سایز کیسه
- اندیکاتور دیجیتال توزین دارای کنترلر و نمایشگر وزن
- دارای شمارنده تعداد کیسه های پر شده
- مجهز به سنسور توزین (لودسل)
- دارای اسکرو فیدر (ماردون) جهت هدایت مواد به داخل کیسه
- دارای کلمپ نگهدارنده کیسه حین پرکنی
- سینی نشیمنگاه کیسه با قابلیت بنداز بر روی نوار نقاله، بعد از پرکنی
- بدون نیاز به هوای فشرده و در نتیجه عدم ایجاد گرد و غبار
- توان مصرفی : *4 KW* *(AC380V±10%)*
- وزن دستگاه : *450 kg*

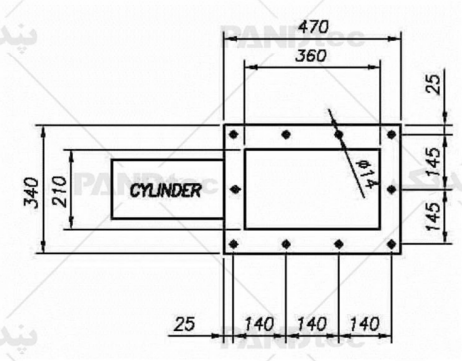
470
360
25
145
145
340
210
CYLINDER
ø14
25
140
140
140

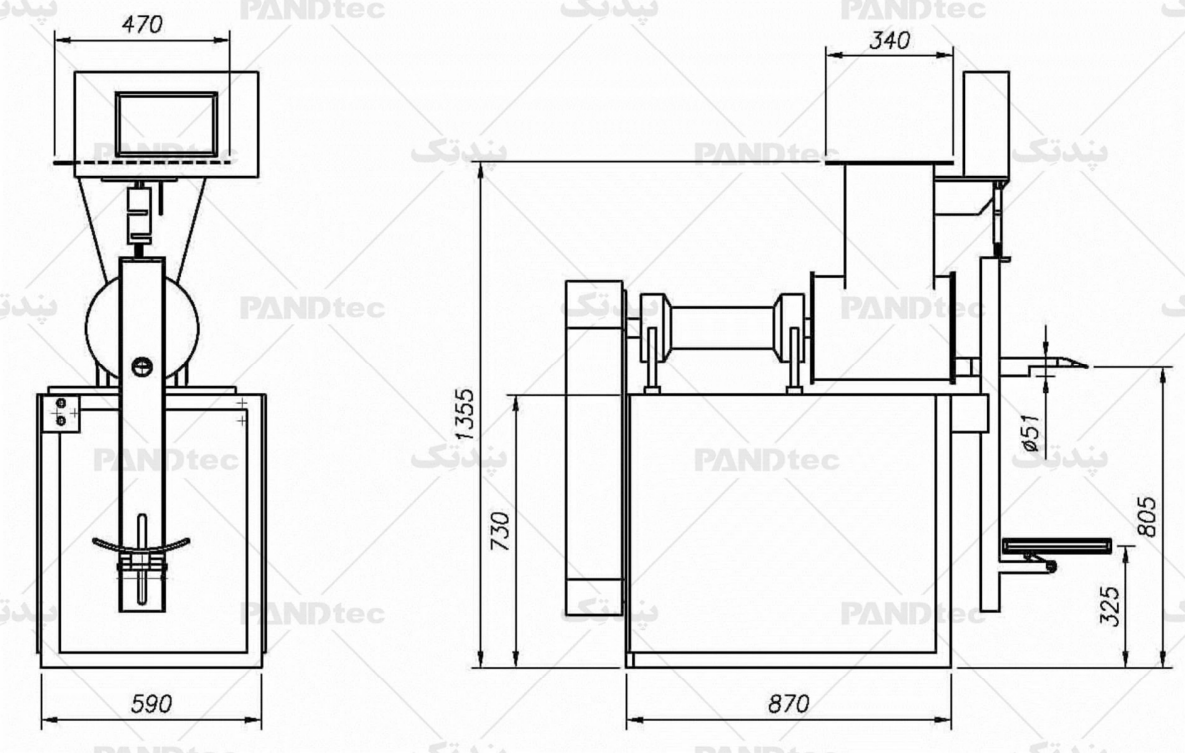
470
590
340
1355
730
ø51
805
325
870